PLC-230H 230MM/9”

LAMINATE CUTTER USER GUIDE

PLC-230H 230MM/9”

MANUAL DE USUARIO CUTTER PARA PISO LAMINADO

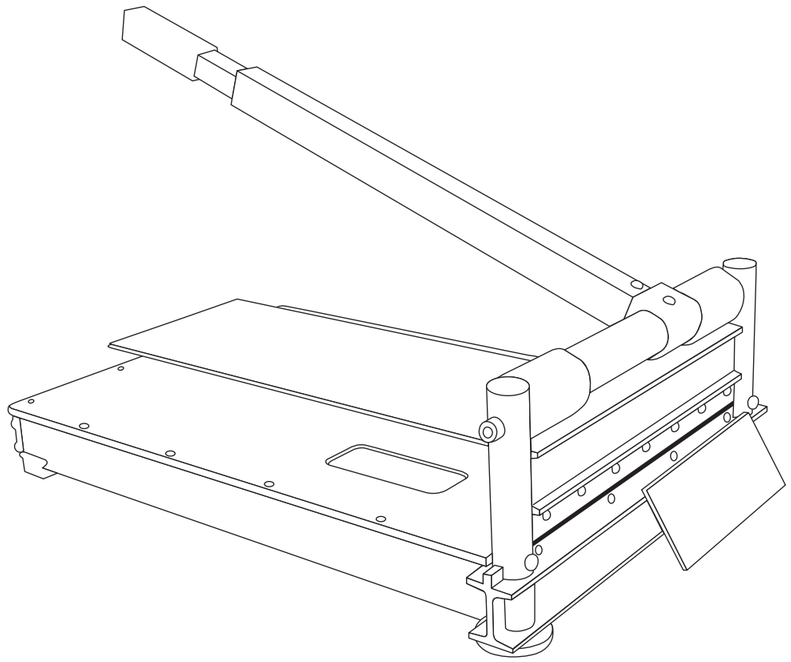

⚠ WARNING **Read and understand all instructions. SAVE THESE INSTRUCTIONS FOR FUTURE REFERENCE.**

⚠ ADVERTENCIA **Lea y comprenda todas las instrucciones. GUARDE ESTAS INSTRUCCIONES PARA USAR COMO REFERENCIA EN EL FUTURO.**

SENTINEL™

WARNING
VERY SHARP BLADE

WEAR EYE PROTECTION
PORTEZ DES LUNETTES DE PROTECTION

KEEP OUT OF REACH FROM CHILDREN

LAMINATE CUTTER USER GUIDE

PLC-230H 230MM/9”

Read before use! Warning: failure to follow these rules may result in serious injury! Using this machine with respect and caution will considerably lessen the possibility of personal injury.

1. Read and understand this instruction manual before operating.
2. Stay alert. Do not operate while under the influence of drugs, alcohol, or medication.
3. Always wear safetly approved eye protection with side shields.
4. Keep work area clean and free of debris.
5. Keep children and unauthorized persons away from the laminate cutter and the work area.
6. Make sure tool is secure. Operate only on a firm substrate or solid stand.
7. Use the right tool. Do not force the cutter or use it for a job for which it was not intended. This tool is designed to cut: residential grade/low-pressure laminate flooring; engineered wood flooring; vinyl composite tile; PVC tile; fiber cement board siding; vinyl siding and pressboard lap siding. *see cut guide.
8. Keep blade sharp. A dull blade will not perform properly.
9. Always keep hands away from blade while operating or carrying.
10. Do not alter or misuse this tool. It is precise built; modifications not specified in this manual may result in a dangerious condition.
11. Maintain with care. Follow instructions for cleaning, lubricating and changing accessories.
12. Use only recommended accessories. The use of improper accessories may cause hazards or injury.
13. Never leave the cutter unattended. Secure the handle with the safety lock when not in use (see Making Cuts).
14. Warning. The dust generated by cutting certain wood, wood fiber and/or PVC products can be injurious to your health. The laminate cutter generally does not produce any dust; however, minimal creation of dust may be possible. Avoid ingesting any dust created through cutting.

In The Box:

Your laminate cutter comes ready to easily assemble*.

A	**Power Assembly**	1
B	**Handle**	1
C	**Table** (including Angle Gauge)	1
D	**Hardware Kit**	1
	Hexagon Cap Head Screw (M6 x 45)	4
	Phillips Screw (Φ4.2 x 35MM)	3
	Hexagon Cap Head Screw (M6 x 20)	1
	Washer	1
	Hex Key	1

*Note! You will require #1 and #2 Phillips head screwdrivers. Hex key and hex screws are enclosed.

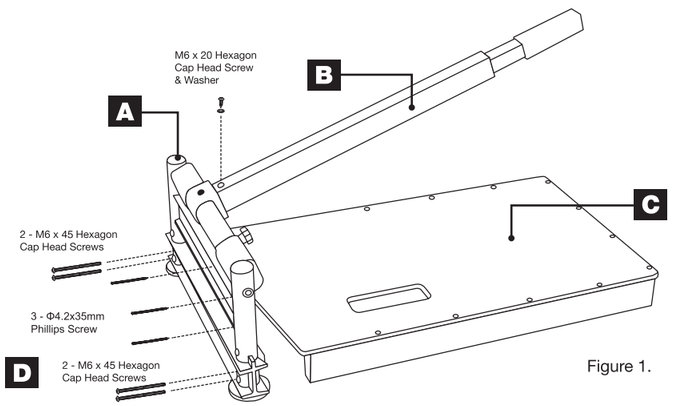

Figure 1.

Set Up: See Figure 1.

1. **Attach the Power Assembiy (A) to the Table (C) using (3) Φ4.2 x 35mm Phillips Screws and (4) M6 x 45 Hexagon Cap Head Screws**

2. To attach the Handle, insert Handle (B) into the Handle Bracket located on the Power Assembly (A). Allign the screw hole and attach the handle using (1) Washer and (1) M6 x 20 Hexagon Cap Head Screw.

To attach the cutting guide, position the half-moon cut-out against the right hand power assembly post and secure with the threaded knob.

SENTINEL™

WARNING
VERY SHARP BLADE

WEAR EYE PROTECTION
PORTEZ DES LUNETTES DE PROTECTION

KEEP OUT OF REACH FROM CHILDREN

LAMINATE CUTTER USER GUIDE

PLC-230H 230MM/9”

Blade Adjustments

Honing the Blade:

Push the handle down until blade is 6mm / 1/4" open. Lay a flat face of the hone stone against the blade and slide from end to end 2 to 3 times. This removes the small burr formed when cutting hard products.

Blade Sharpening & Blade Replacement:

The blade can be sharpened several times before a replacement blade is necessary. Replace with SENTINEL Laminate Cutter Blade.

Cut Guide

CAUTION! USE HAND PROTECTION!

Your tool cuts a wide variety of products. Please refer to this cut guide for recommended products and thicknesses:

Laminate Flooring (direct pressure/residential grade)	15mm or 9/16"
Engineered Wood	15mm or 9/16"
Parquet	12mm or 1/2"
PVC Tile	12mm or 1/2"
Vinyl Composite Tile	12mm or 1/2”
Rubber Tile	15mm or 9/16"
Carpet Tile	12mm or 1/2"
Soft Plastic	12mm or 1/2"
Leather	15mm or 9/16"
Cork	15mm or 9/16"
Wood Siding	15mm or 9/16"
Fiber Cement	15mm or 9/16”

Blade Adjustments Instructions:

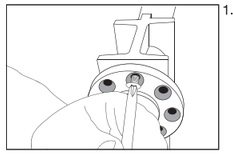

1. Unscrew and remove the adjustment plate screws.

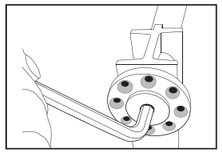

2. Tighten both adjustment plates by 1 or 2 holes. Note! The pitch on each lifting screw is 0.125mm. The adjustment on both plates must be the same.

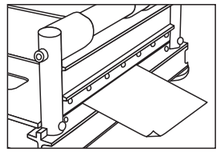

3. Cut a piece of paper to ensure the tool is set correctly.

Making Cuts:

Caution! Insure hand and eye protection are worn while operating

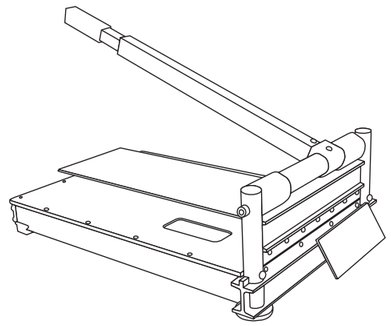

1. While gently pushing the handle down, slide safety lock in, then lift handle.

2. Place material to be cut on table. Bring handle down until blade touches material. Warning! Blade is very sharp. Keep fingers away from blade.

3. Push handle down completely to cut through material.

4. Safety lock should be put in the locked position after you finish the job.

Warning! Disabling reset function on safety lock is potentially hazardous.

Important!

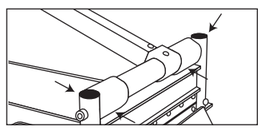

After every 500 cuts, it is recommended that you lubricate the guiding sleeve with 10W-30 motor oil from top after removing the black caps. This will prevent premature wear-out of machine.

¡CUIDADO! CUCHILLA MUY AFILADA

USAR LENTES DE PROTECCIÓN

MANTENER ALEJADO DE LOS NIÑOS

MANUAL DEL USUARIO CUTTER PARA PISO LAMINADO

PLC-230H 230MM/9”

¡Lea esto antes de su uso! Advertencia: ¡No seguir estas normas podría producir lesiones graves! Utilizar esta máquina con respeto y precaución reducirá considerablemente la posibilidad de sufrir lesiones personales.

1. Lea y entienda este manual de instrucciones antes del uso del producto.
2. Manténgase alerta. No utilice el producto bajo la influencia de las drogas, alcohol o medicación.
3. Lleve siempre protección ocular con protectores laterales.
4. Mantenga la zona de trabajo limpia y libre de desechos.
5. Mantenga a niños y personas no autorizadas alejados de la cuchilla de laminado y de la zona de trabajo.
6. Asegúrese de que la herramienta esté bien instalada. Opere solamente sobre un sustrato firme o una base sólida.
7. Utilice la herramienta correcta. No fuerce la cuchilla o la utilice para un trabajo para el que no está pensada. Esta herramienta está diseñada para cortar: pisos laminados residenciales de grado baja presión; pisos de madera de i ngeniería; azulejos compuestos de vinilo; azulejos de PVC; revestimiento de paneles de fibrocemento; revestimiento de vinilo y revestimiento de paneles prensados. *Ver guía de corte
8. Mantenga la cuchilla afilada. Una cuchilla roma no funcionará adecuadamente.
9. Mantenga las manos alejadas de la cuchilla cuando utilice o transporte la unidad.
10. No modifique ni utilice esta herramienta incorrectamente. Está fabricada de forma precisa; las modificaciones no especificadas en este manual podrían producir situaciones peligrosas.
11. Mantener con cuidado. Siga las instrucciones para limpieza, lubricación y cambio de accesorios.
12. Utilice solamente accesorios recomendados. El uso de accesorios inadecuados podría conllevar riesgos o lesiones.
13. No deje nunca desatendida la cuchilla. Asegure el mango con el bloqueo de seguridad cuando no lo utilice (ver Realizar cortes).
14. Advertencia. El polvo generado al cortar ciertas maderas, fibras de madera y/o productos de PVC, puede ser perjudicial para su salud. En general, la cuchilla de laminado no produce polvo; sin embargo, es posible que se produzca un mínimo de polvo. Evite ingerir polvo producido al cortar.

En la Caja

Su cutter para piso laminado está preparado para un ensamblaje fácil*.

A	**Ensamblaje de la herramienta**	1
B	**Mango**	1
C	**Tabla** (incluyendo Medidor de ángulos)	1
D	**Kit de herramientas**	1
	Tornillo de cabeza hexagonal (M6 x 45)	4
	Tornillo Philips (Φ4.2 x 35mm)	3
	Tornillo de cabeza hexagonal (M6 x 20)	1
	Arandela	1
	Llave Allen	1

***¡Nota! Necesitará la cabeza de Phillips # 1 y # 2 destornilladores. La llave hexagonal y los tornillos hexagonales están incluidos.**

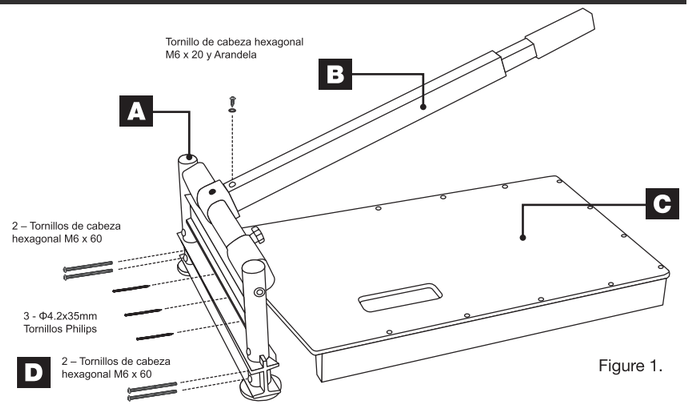

Figure 1.

Instalación: Ver Figura 1.

1. Acople el Ensamblaje de la herramienta (A) en la Tabla (C) utilizando Tornillos Philips M6 x 45 (3) y Tornillos de cabeza hexagonal M6 x 45 (4)

2. Para acoplar el Mango, insértelo (B) en el Soporte del mango ubicado en el Ensamblaje de la herramienta (A). Alinee el orificio para tornillos y acople el mango utilizando la Arandela (1) y el Tornillo de cabeza hexagonal M6 x 20 (1).

Para acoplar la guía de corte, ubique el recorte de media luna contra el poste derecho del Ensamblaje de la herramienta y asegúrelo con el pomo enroscado.

¡CUIDADO! CUCHILLA MUY AFILADA

USAR LENTES DE PROTECCIÓN

MANTENER ALEJADO DE LOS NIÑOS

MANUAL DE USUARIO CUTTER PARA PISO LAMINADO

PLC-230H 230MM/9”

Ajustes de la cuchilla

Afilar la cuchilla:
Empuje el mango hacia abajo hasta que la cuchilla se abra 6 mm /1/4” . Coloque una superficie plana de la piedra de afilar contra la cuchilla y deslícela de un extremo a otro 2 o 3 veces. Esto elimina la pequeña rebaba que se forma cuando se cortan productos duros.

Afilado de la cuchilla y Reemplazo de la cuchilla:
La cuchilla puede ser afilada varias veces antes de que sea necesario reemplazarla. Reemplácela por una Cuchilla para Piso Laminado SENTINEL.

Guía de cortes

¡PRECAUCIÓN! ¡UTILICE PROTECCIÓN PARA LAS MANOS!
Su herramienta corta una amplia variedad de productos. Consulte esta guía de corte para productos y grosores recomendados:

Suelos laminados (presión directa/nivel residencial)	15 mm ó 9/16"
Pisos de madera de ingeniería	15 mm ó 9/16"
Parquet	12 mm ó 1/2"
Azulejo de PVC	12 mm ó 1/2"
Azulejo compuesto de vinilo	12 mm ó 1/2"
Azulejo de caucho	15 mm ó 9/16"
Azulejo de alfombra	12 mm ó 1/2"
Plástico blando	12 mm ó 1/2"
Cuero	15 mm ó 9/16"
Corcho	15 mm ó 9/16"
Revestimiento de madera	15 mm ó 9/16"
Fibrocemento	15 mm ó 9/16"

Instrucciones para ajustar la cuchilla:

1. Desatornille y extraiga los tornillos de la placa de ajuste.

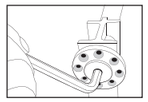

2. Apriete ambas placas de ajuste mediante 1 o 2 orificios. ¡Nota! El paso en cada tornillo de elevación es de 0,125 mm. El ajuste debe ser el mismo en ambas placas.

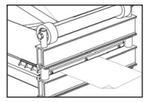

3. Cortar un trozo de papel para asegurarse de que la herramienta está correctamente instalada

Cómo realizar cortes:

¡Cuidado! Asegúrese de usar lentes y guantes protectores mientras se usa la herramienta

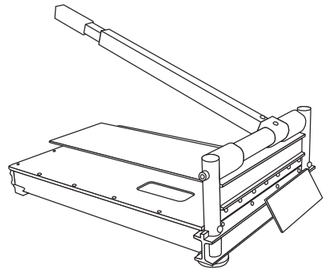

1. Mientras empuja suavemente el mango hacia abajo, deslice el bloqueo de seguridad hacia adentro, y a continuación, levante el mango.

2. Coloque material para ser cortado en la tabla. Mueva el mango hacia abajo hasta que la cuchilla toque el material. ¡ Cuidado! La cuchilla está muy afilada. Mantenga los dedos alejados de la cuchilla.

3. Empuje el mango hacia abajo completamente para cortar el material.

4. El seguro debe bloquearse después de finalizar el trabajo.

¡ Cuidado! Deshabilitar la función de reinicio en el bloqueo de seguridad es potencialmente peligroso.

¡Importante!

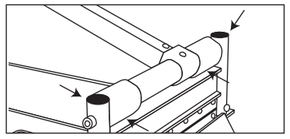

Después de cada 500 cortes se recomienda lubricar el manguito de guía con aceite de motor 10W-30 desde la parte superior después de haber retirado las tapas negras. Esto evitará el desgaste prematuro de la herramienta.

Guarantee

MANUFACTURER'S LIMITED WARRANTY

Manufacturer provides the following limited warranties to the original purchaser ("Purchaser") of its SENTINEL LIMINATE CUTTER from Manufacturer. Manufacturer's limited warranty is available only to the Purchaser, and is not transferable by sale or other transfer of the Product, Manufacturer may require proof of purchase by the Purchaser to determine eligibility hereunder.

Manufacturer warrants that its Product, in its original manufactured condition, will be free from manufacturing and assembly defects, Subject to the warranty exceptions described below, Manufacturer will replace any Product which is shown to have a manufacturing or assembly defect which is outside of accepted industry standards. Warranty is from the date of purchase by the Purchaser for a period of one (1) year.

This warranty excludes parts that are worn or damaged due to normal wear, such as bearing, wheels, tires, hammers, knives, blades, wedge, bushing, sleeves, switch, fuse, etc and routine maintenance items such as O-rings, seals, and lubricants, accessory parts etc.

Warranty does not cover damage, malfunction or defect caused by:
1) use of the Product outside of its intended use or in contradiction to the Product user manual or operating instructions.
2) mishandling of the Product after purchase

IF ANY IMPLIED WARRANTY ARISES UNDER APPLICABLE LAW, THEN ANY AND ALLIMPLIED WARRANTIES ARE LIMITED IN DURATION TO THE DURATION OF THIS WRITTEN WARRANTY TO THE EXTENT ALLOWED BY APPLICABLE LAW. SOME STATES DO NOT ALLOW LIMITATIONS ON HOW LONG AN IMPLIED WARRANTY LASTS, SO THE ABOVE LIMITATION MANY NOT APPLY TO YOU.

WITH THE EXCEPTION OF ANY WARRANTIES IMPLIED BY STATE LAW AS HEREBY LIMITED, THE WARRANTIES SET FORTH ABOVE ARE PURCHASER'S SOLE AND EXCLUSIVE REMEDIES AGAINST MANUFACTURER, AND ARE IN LIEU OF ALL OTHER WARRANTIES, OBLIGATIONS, AND LIABILITIES OF MANUFACTURER, AND ALL RIGHTS, CLAIMS, AND REMEDIES OF PURCHASER AGAINST MANUFACTURER, EXPRESS OR IMPLIED, WITH RESPECT TO ANY NONCONFORMANCE OR DEFECT IN GOODS PURCHASED BY THE ORIGINAL PURCHASER FROM ANY AUTHORIZED RESELLER OF MANUFACTURER, INCLUDING, BUT NOT LIMITED TO, (A) ANY IMPLIED WARRANTIES OF MERCHANTABILITY OR FITNESS FOR A PARTICULAR PURPOSE, (B) ANY IMPLIED WARRANTIES ARISING FROM COURSE OF PERFORMANCE, COURSE OF DEALING, OR USAGEOF TRADE, (C) ANY OBLIGATIONS, LIABLITIES, RIGHTS, CLAIMS, OR REMEDIES IN TORT, WHETHER OR NOT ARISING FROM THE NEGLIGENCE OF MANUFACTURER, ACTUAL OR IMPUTED, AND (D) ANY OBLIGATIONS, LIABILITIES, RIGHTS, CLAIMS, OR REMEDIES FOR ANY OTHER DIRECT, INDIRECT, INCIDENTAL, OR CONSEQUENTIAL DAMAGES.

SOME JURISDICTIONS DO NOT ALLOW EXCLUSIONS OR LIMITATIONS OF INCIDENTAL OR CONSEQUENTIAL DAMAGES OR EXCLUSIONS OR LIMITATIONS OF IMPLIED WARRANTIES, THEREFORE, THE ABOVE LIMITATIONS OR EXCLUSIONS MAY NOT APPLY TO YOU.

THIS WARRANTY GIVES YOU SPECIFIC LEGAL RIGHTS. AND YOU MAY ALSO HAVE OTHER RIGHTS WHICH VARY FROM JURISDICTION TO JURISDICTION.

This warranty does not apply to damage due directly or indirectly, to misuse, abuse, negligence or accidents, repairs or alterations outside our facilities, criminal activity, improper installation, normal wear and tear, or to lack of maintenance. We shall in no event be liable for death, injuries to persons or property, or for incidental, contingent, special or consequential damages arising from the use of our product.

The remedies set forth above shall be the sole and exclusive remedies of Purchaser, however, if a court of competent jurisdiction finds that any portion of this warranty's limitation is not enforceable against Purchaser, Manufacturer's liability shall be limited solely to the replacement of the non-conforming product, or an amount equal to cost of the non-conforming product.

Warranty Procedure:
If you have any questions or wish to make a claim under this limited warranty, please contact retailer.

Garantia

GARANTÍA LIMITADA DEL FABRICANTE

El fabricante proporciona las siguientes garantías limitadas al comprador original ("Comprador") de su CORTADOR DE LAMINADO SENTINEL del fabricante. La garantía limitada del fabricante está disponible solo para el Comprador, y no es transferible por venta u otra transferencia del Producto; el Fabricante puede requerir un comprobante de compra por parte del Comprador para determinar la elegibilidad a continuación.

El fabricante garantiza que su Producto, en su estado original de fabricación, estará libre de defectos de fabricación y montaje. Sujeto a las excepciones de garantía que se describen a continuación, el Fabricante reemplazará cualquier Producto que se demuestre que tiene un defecto de fabricación o montaje que está fuera de los estándares industriales aceptados. La garantía es válida a partir de la fecha de compra por parte del Comprador por un período de un (1) año.

Esta garantía excluye las piezas que están desgastadas o dañadas debido al desgaste normal, como cojinetes, ruedas, neumáticos, martillos, cuchillos, cuchillas, cuñas, bujes, manguitos, interruptores, fusibles, etc. y artículos de mantenimiento de rutina como juntas tóricas, sellos y lubricantes, accesorios, etc.

La garantía no cubre daños, mal funcionamiento o defectos causados por:
1) uso del Producto fuera de su uso previsto o en contradicción con el manual del usuario del Producto o las instrucciones de funcionamiento.
2) mal manejo del producto después de la compra

SI CUALQUIER GARANTÍA IMPLÍCITA SURGE BAJO LEY APLICABLE, ENTONCES CUALESQUIERA Y TODAS LAS GARANTÍAS IMPLÍCITAS ESTÁN LIMITADAS EN SU DURACIÓN A LA DURACIÓN DE ESTA GARANTÍA ESCRITA DE LA EXTENSIÓN PERMITIDA POR LA LEY APLICABLE. ALGUNOS ESTADOS NO PERMITEN LIMITACIONES SOBRE EL PLAZO DE GARANTÍA IMPLÍCITA, POR LO QUE LA LIMITACIÓN ANTERIOR NO SE APLICA A USTED.

CON LA EXCEPCIÓN DE CUALESQUIERA GARANTÍAS IMPLÍCITAS POR LA LEY DEL ESTADO LIMITADA A ESTE CONTEXTO, LAS GARANTÍAS ESTABLECIDAS ARRIBA SON EL ÚNICO Y EXCLUSIVO RECURSO LEGAL DEL COMPRADOR CONTRA EL FABRICANTE, Y REEMPLAZAN A TODA OTRA GARANTÍA, OBLIGACIÓN Y RESPONSABILIDAD DEL FABRICANTE, Y A TODOS LOS DERECHOS, RECLAMACIONES Y RECURSOS LEGALES DEL COMPRADOR CONTRA EL FABRICANTE, EXPRESOS O IMPLÍCITOS, EN RELACIÓN A CUALQUIER INCONFORMIDAD O DEFECTO EN LOS BIENES ADQUIRIDOS POR EL COMPRADOR ORIGINAL A CUALQUIER DISTRIBUIDOR AUTORIZADO O AL FABRICANTE, INCLUYENDO, PERO NO LIMITADO A, (A) CUALESQUIERA GARANTÍAS IMPLÍCITAS DE COMERCIABILIDAD O IDONEIDAD PARA UN PROPÓSITO PARTICULAR, (B) CUALESQUIERA GARANTÍAS IMPLÍCITAS QUE SURJAN DEL CURSO DE LAS PRÁCTICAS, USOS O MÉTODOS DE COMERCIO, (C) CUALESQUIERA OBLIGACIONES, RESPONSABILIDADES, DERECHOS, RECLAMACIONES O RECURSOS DE RESPONSABILIDAD CIVIL, SURJAN O NO DE LA NEGLIGENCIA DEL FABRICANTE, REAL O IMPUTADA, Y (D) CUALESQUIERA OBLIGACIONES, RESPONSABILIDADES, DERECHOS, RECLAMACIONES O RECURSOS LEGALES PARA CUALESQUIERA OTROS DAÑOS DIRECTOS, INDIRECTOS, INCIDENTALES O CONSECUENCIALES.

ALGUNAS JURISDICCIONES NO PERMITEN EXCLUSIONES O LIMITACIONES DE DAÑOS INCIDENTALES O CONSECUENCIALES O EXCLUSIONES O LIMITACIONES DE GARANTÍAS IMPLÍCITAS, POR LO TANTO, LAS LIMITACIONES O EXCLUSIONES ANTERIORES PODRÍAN NO APLICÁRSELE A USTED.

ESTA GARANTÍA LE OTORGA DERECHOS LEGALES ESPECÍFICOS. Y TAMBIÉN PUEDE TENER OTROS DERECHOS QUE VARÍAN DE UNA JURISDICCIÓN A OTRA JURISDICCIÓN.

Esta garantía no se aplica a daños provocados directa o indirectamente, mal uso, abuso, negligencia o accidentes, reparaciones o alteraciones fuera de nuestras instalaciones, actividad delictiva, instalación incorrecta, desgaste normal o falta de mantenimiento. En ningún caso seremos responsables por muerte, lesiones a personas o propiedad, ni por daños incidentales, contingentes, especiales o consecuentes derivados del uso de nuestro producto.

Los recursos establecidos anteriormente serán los únicos y exclusivos del Comprador, sin embargo, si un tribunal de jurisdicción competente determina que cualquier parte de la limitación de esta garantía no es exigible contra el Comprador, la responsabilidad del Fabricante se limitará únicamente a la sustitución del producto no conforme, o una cantidad igual al costo del producto no conforme.

Procedimiento de garantía:
Si tiene alguna pregunta o desea hacer una reclamación bajo esta garantía limitada, comuníquese con el vendedor.